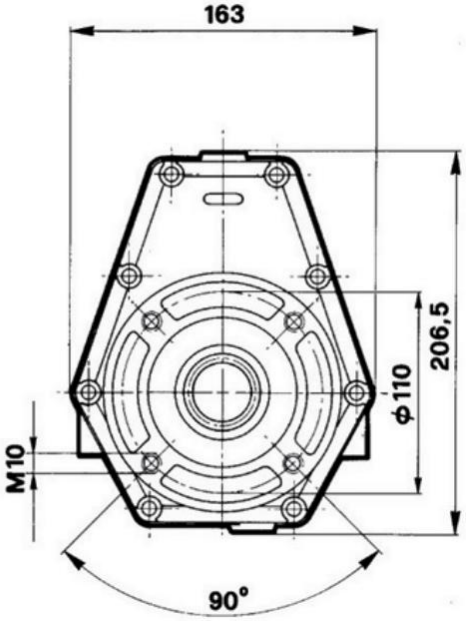
163
206,5
ϕ110
M10
90°

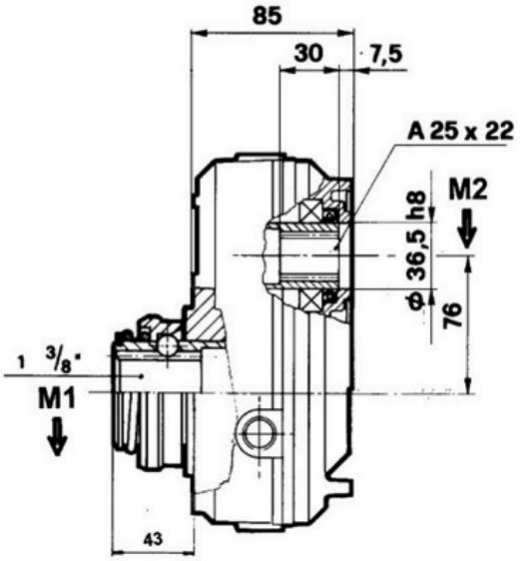
85
30
7,5
A 25 x 22
M2
ϕ36,5 h8
76
1 3/8"
M1
43

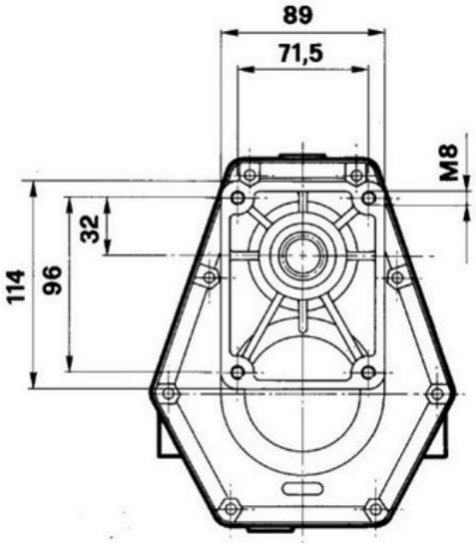
89
71,5
M8
32
96
114